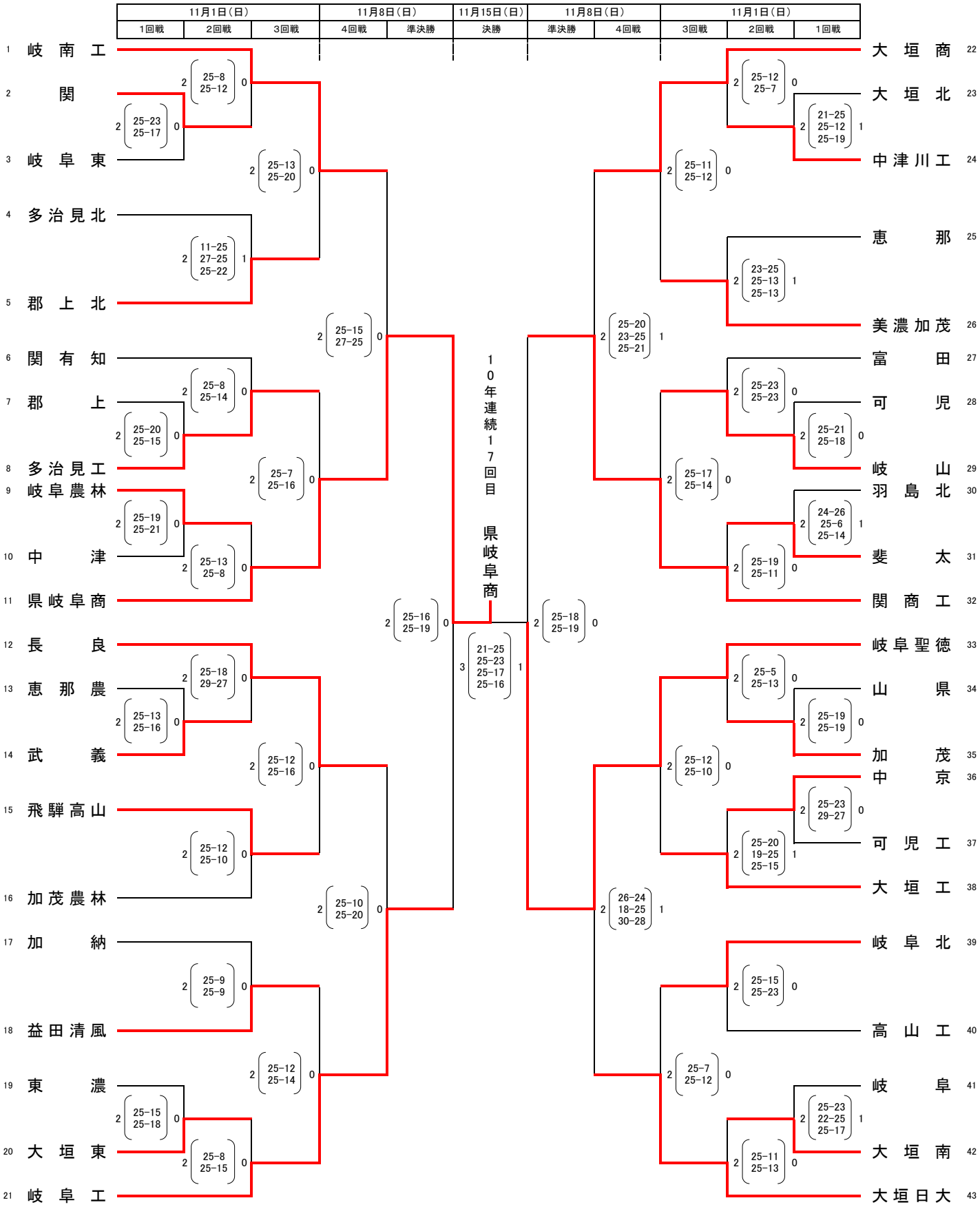第73回全日本バレーボール高等学校選手権大会　岐阜県代表決定戦　兼　第68回岐阜県高等学校総合体育大会