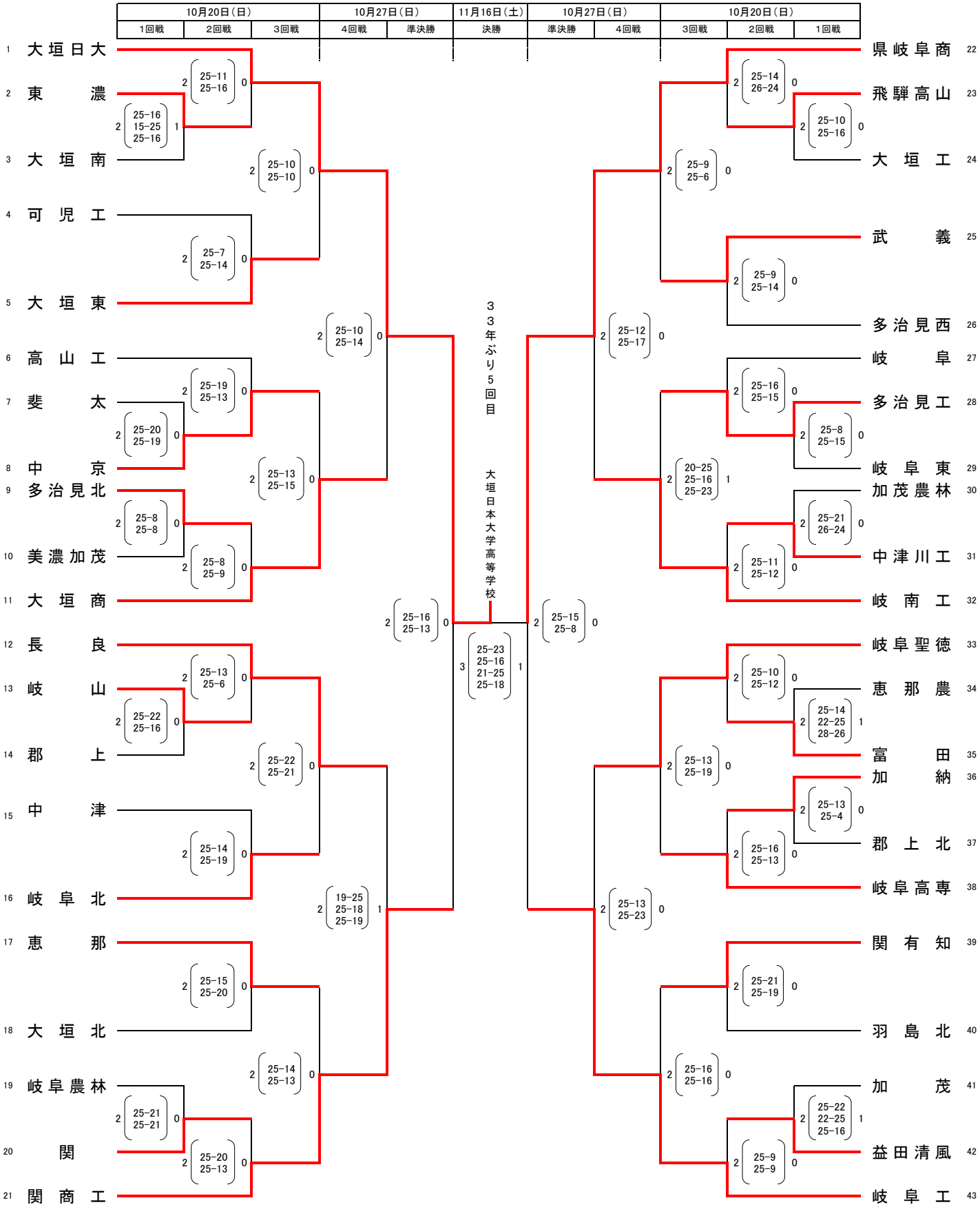第77回全日本バレーボール高等学校選手権大会　岐阜県代表決定戦