令和7年度　岐阜県高等学校新人バレーボール大会　兼　東海高等学校バレーボール選抜大会岐阜県予選会
女子試合結果
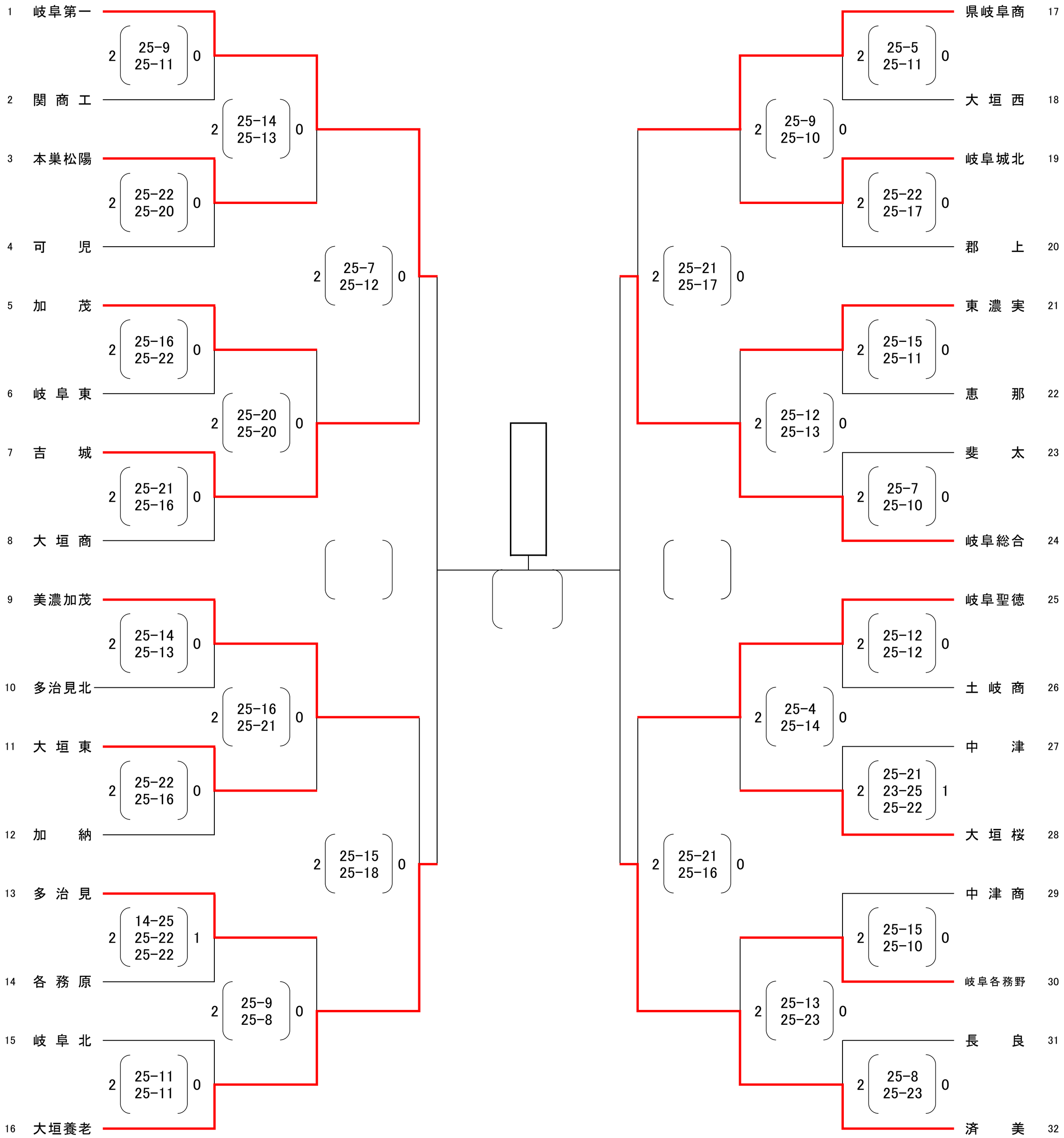
会場　2月1日（日）　本巣松陽　大垣養老　アテナ工業アリーナ
　　2月7日（土）　山県市総合体育館